会社名				
品名				
長さ(L)	mm			シート材質
幅(W)	mm			厚み □3mm □5mm □8mm
高さ(H)	mm			紙質 □C5 □K5 □K6 □白
				(　　)
重量	g/kg	備考		

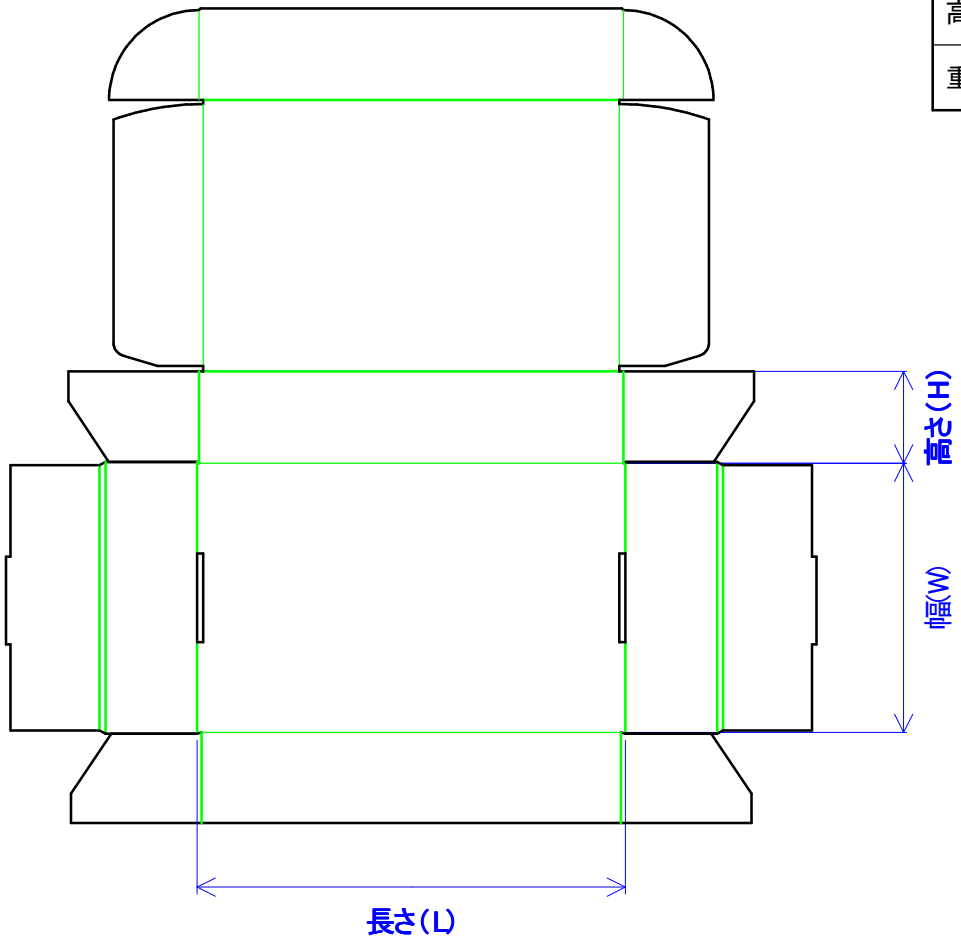

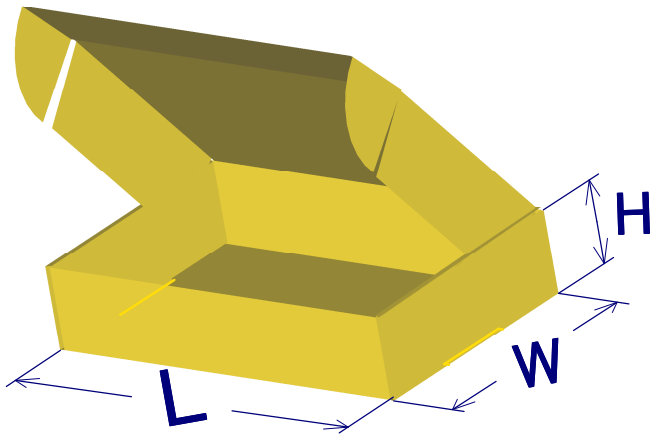

株式会社　セイコー紙業
埼玉県川口市弥平2-5-9
TEL (048) 225-0430
FAX (048) 225-0525

形式	D0400	表　図	紙目
年月日		裏　図	