会社名				
品名				
長さ(L)	mm			シート材質
幅(W)	mm			厚み □3mm □5mm □8mm
高さ(H)	mm	h	mm	紙質 □C5 □K5 □K6 □白
				( )
重量	g/kg	備考		

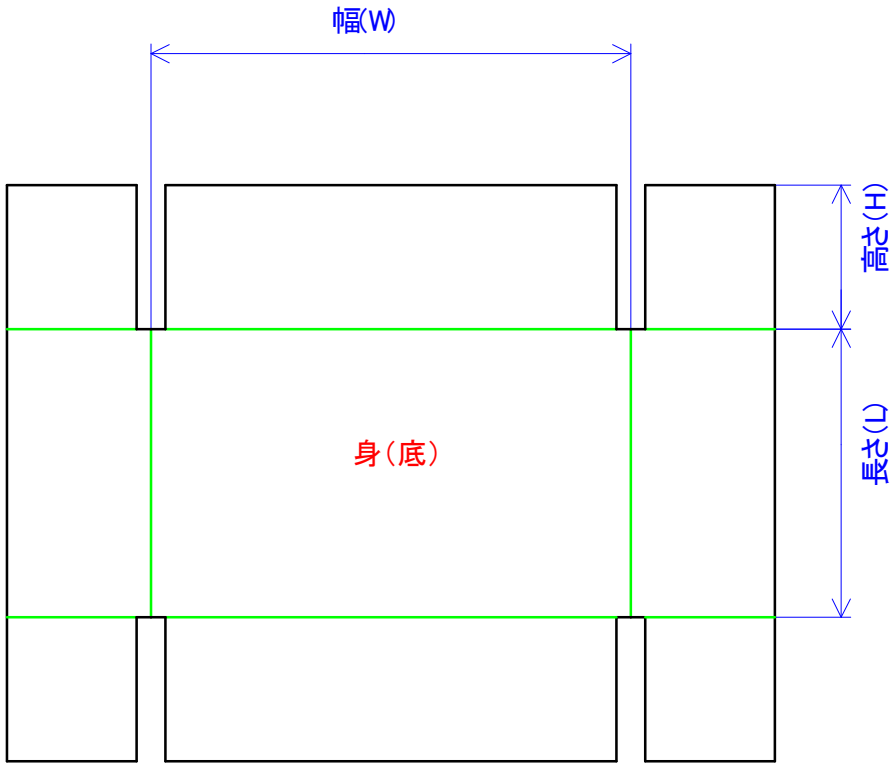

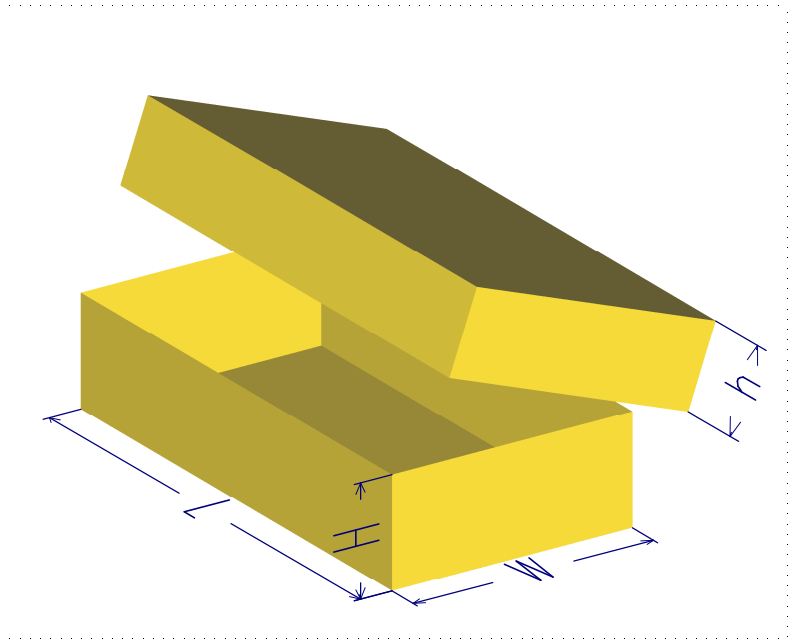

株式会社 セイコー紙業
埼玉県川口市弥平2-5-9
TEL (048) 225-0430
FAX (048) 225-0525

形式	C0101	表 図	紙目
年月日		裏 図	